DE Gebrauchsanleitung uvex super boss und uvex thermo boss

Anwendung Der Helm schützt den Träger vor Kopfverletzungen durch fallende oder pendelnde Gegenstände. Der Helm muss für die Anwendung geeignet sein.

Zubehör unter:
www.uvex-safety.com/en/products/safety-helmets/
Bitte beachten Sie, dass Zubehörteile für Elektrikerhelme keine Metallteile enthalten dürfen.

Transport in Originalverpackung.

Anpassung Passen Sie die Innenausstattung Ihrer Kopfgröße an, der Schnellverschluss rastet automatisch ein. Zum Öffnen/Verstellen mit Daumen und Zeigefinger die beiden Stege des linken Endes parallel zusammendrücken. Das rechte Ende lässt sich nun verschieben. An beiden Seiten des Kopfbandes befinden sich Aufnahmen zur Befestigung von Kinnriemen.

Reinigung Kunststoffteile können mit Wasser und handelsüblichen Waschmitteln gereinigt werden. Der Helm kann mit handelsüblichen Desinfektionsmitteln desinfiziert werden. Der Helm darf nicht mit nicht-zugelassenen Lösemitteln gereinigt werden.

Wartung Kontrollieren Sie den Helm regelmäßig auf Beschädigungen und prüfen Sie die Verbindung der Innenausstattung und der Helmschale. Nach Stoß- oder Schlageinwirkung sowie bei Beschädigungen, Helm ersetzen. Helm darf nur mit, vom Hersteller freigegeben Mitteln, modifiziert und verändert werden.

Gebrauch/Lagerung Helm trocken (Raumtemperatur) und ohne Sonneneinstrahlung lagern. Helm kann vor erster Benutzung bis zu 4 Jahren gelagert werden. Ab Erstbenutzung empfehlen wir die Gebrauchsdauer von 4 Jahren. Das Datum des Erstgebrauchs sollte notiert werden. Wenn der Helm schmutzig ist oder verunreinigt wurde, ist er sorgfältig, besonders die Oberfläche, entsprechend der Herstellerempfehlung zu reinigen. Verschmutzungen, unsachgemäße Reinigung und Alterung können zu Verlust der Schutzwirkung führen!

Kennzeichnung

01/0000	= Monat/Produktionsjahr
uvex	= Hersteller
EN397:2012 +A1:2012	= Prüfnorm
PE/PC	= Material
52–61 cm	= Kopfweite
440 V	= elektrische Isolierung (thermo boss)
+150°C	= sehr hohe Temperaturen (thermo boss)
–20°C	= sehr niedrige Temperaturen (super boss)
CE	= CE-Zeichen

Zulassung Das Produkt erfüllt die harmonisierte Norm EN397:2012+A1:2012 und entspricht bis zum 20.04.2018 der Richtlinie 89/686/EWG mit einer Übergangsfrist von einem Jahr. Ab spätestens diesem Zeitpunkt erfüllen die Produkte die Anforderungen der Verordnung 2016/425. Die gültige Rechtssprechung finden Sie auf der Konformitätserklärung, diese ist zu finden unter: **www.uvex-safety.com/ce**
Zertifiziert von *

EN uvex super boss and thermo boss instructions for use

Use The helmet protects the wearer from head injuries caused by falling or swinging objects. The helmet must be suitable for the intended application.

Accessories see:
www.uvex-safety.com/en/products/safety-helmets/
Please note that accessories for electricians' helmets must not contain any metal.

Transport in original packaging

Adjustments/fit To open/adjust, squeeze the bars on the left side together between your thumb and index finger until they are parallel. The right side can now be moved. There are hooks to attach chinstraps on both sides of the headband.

Cleaning Plastic components can be cleaned with water and a conventional detergent. The helmet can be disinfected with commercial disinfectants. The helmet must not be cleaned with unauthorised solvents.

Maintenance Check the helmet for damage regularly and test the connection between the interior fittings and the helmet shell. Replace the helmet after any shock or impact as well as after any damage. The helmet may only be modified or adapted using products authorised by the manufacturer.

Use/storage Store the helmet in a dry environment (at room temperature) and away from direct sunlight. The helmet can be kept for up to 4 years before first use. Once it has been used for the first time, we recommend a useful life of 4 years. A note should be made of the date of first use. If the helmet is dirty or unclean it must be cleaned carefully, with particular attention paid to the surface, in accordance with the manufacturer's recommendation. Soiling, improper cleaning and ageing can all lead to a loss of protective effect.

Labelling

01/0000	= month/production year
uvex	= manufacturer
EN397:2012 +A1:2012	= test standard
PE/PC	= material
52–61 cm	= head width
440 V	= electrical insulation (thermo boss)
+150°C	= very high temperatures (thermo boss)
–20°C	= very low temperatures (super boss)
CE	= CE mark

Authorisation The product meets the harmonised standard EN397:2012+A1:2012 and will conform to Directive 89/686/EEC until 20 April 2018 with a transition period of one year. From this point at the latest, the products will meet the requirements of EU Regulation 2016/425.The relevant legislation can be found on the declaration of conformity at: **www.uvex-safety.com/ce**
Certified by *

FR Mode d'emploi des casques de protection uvex super boss et uvex thermo boss

Utilisation : le casque protège la personne qui le porte contre des blessures à la tête occasionnées par la chute d'objets ou par des objets suspendus. Il doit être adapté à l'application.

Accessoires : reportez-vous à l'adresse
www.uvex-safety.com/en/products/safety-helmets/
Remarque : les accessoires pour les casques d'électricien ne peuvent comporter de pièces en métal.

Transport : dans l'emballage d'origine.

Ajustement : ajustez l'intérieur à votre tour de tête. La fermeture rapide s'enclenche automatiquement. Pour ouvrir le casque ou le régler, poussez parallèlement sur les deux pattes de l'extrémité gauche avec votre pouce et votre index. Vous pouvez ensuite ajuster l'extrémité droite. Des logements permettant de fixer des mentonnières se trouvent de part et d'autre du bandeau.

Nettoyage : vous pouvez nettoyer les pièces en tissu à l'eau et aux détergents conventionnels. Vous pouvez désinfecter le casque à l'aide des désinfectants classiques. N'utilisez pas de solvants non autorisés.

Entretien : inspectez régulièrement le casque pour identifier la présence de dommages et vérifiez que l'intérieur est solidement fixé à la coque du casque. Après tout choc ou heurt, ainsi qu'en cas de dommages, veuillez remplacer le casque. Ce dernier peut uniquement être modifié à l'aide d'éléments homologués par le fabricant.

Utilisation/Stockage : stockez le casque dans un endroit sec (à température ambiante) et à l'abri des rayons du soleil. Avant la première utilisation, le casque peut être stocké pour une durée maximale de 4 ans. Après la première utilisation, nous vous recommandons de respecter la durée d'utilisation de 4 ans. Il convient de noter la date de la première utilisation. Lorsque le casque est sale ou souillé, veuillez le nettoyer minutieusement selon les recommandations du fabricant, en particulier sa surface. Les salissures, les nettoyages non conformes et les dégradations peuvent entraîner la perte de l'effet protecteur !

Marquage

01/0000	= mois/année de fabrication
uvex	= fabricant
NF EN 397:2012 +A1:2012	= norme de test
PE/PC	= matériau
52-61 cm	= tour de tête
440 V	= isolation électrique (thermo boss)
+150°C	= températures très élevées (thermo boss)
-20°C	= températures très basses (super boss)
CE	= marquage CE

Autorisation : le produit satisfait la norme harmonisée NF EN 397:2012+A1:2012 et respecte la directive européenne 89/686/CEE jusqu'au 20/04/2018, avec un délai de transition d'un an. Passé ce délai, les produits répondront aux exigences du règlement européen 2016/425. Vous pouvez consulter la législation applicable dans la déclaration de conformité disponible à l'adresse : **www.uvex-safety.com/ce**
Certifié par *

IT Istruzioni per l'uso di uvex super boss e uvex thermo boss

Impiego L'elmetto protegge chi lo indossa da lesioni alla testa causate dalla caduta di oggetti o da oggetti oscillanti. L'elmetto deve essere adatto alla specifica situazione di utilizzo.

Accessori disponibili all'indirizzo:
www.uvex-safety.com/en/products/safety-helmets/
Si prega di notare che gli accessori per elmetti da elettricista non devono contenere parti metalliche.

Trasporto esclusivamente nella confezione originale.

Adattamento Regolare la parte interna in base alle dimensioni della testa; il dispositivo di sgancio rapido si blocca automaticamente. Per l'apertura o la regolazione, premere le due alette sull'estremità sinistra in parallelo con il pollice e l'indice. Ora è possibile spostare l'estremità destra. Su entrambi i lati della bardatura sono presenti dei supporti per il fissaggio dei sottogola.

Pulizia Le parti in plastica possono essere pulite con acqua in aggiunta ai detergenti comunemente disponibili in commercio. L'elmetto può essere disinfettato con i disinfettanti comunemente disponibili in commercio. L'elmetto non deve essere pulito con solventi non approvati.

Manutenzione Controllare regolarmente che l'elmetto non presenti danni e verificare l'integrità dell'attacco della parte interna e del guscio dell'elmetto. Sostituire l'elmetto in caso di urti o danni. Possono essere eseguite modifiche all'elmetto solo con strumenti approvati dal produttore.

Uso e conservazione Conservare l'elmetto in un luogo asciutto (temperatura ambiente) e al riparo dalla luce solare. L'elmetto può essere conservato per massimo 4 anni prima di essere utilizzato. Si consiglia un impiego massimo di 4 anni dal primo utilizzo. Annotare la data del primo utilizzo. Se l'elmetto è sporco o è stato contaminato, deve essere pulito con cura, in particolare sulla superficie, secondo le raccomandazioni del produttore. La contaminazione, la pulizia e l'invecchiamento impropri possono causare la perdita dell'effetto protettivo.

Etichettatura

01/0000	= mese/anno di produzione
uvex	= produttore
EN397:2012 +A1:2012	= norma di certificazione
PE/PC	= materiale
52-61 cm	= larghezza della testa
440 V	= isolamento elettrico (thermo boss)
+150 °C	= temperature molto elevate (thermo boss)
-20°C	= temperature molto basse (super boss)
CE	= marcatura CE

Certificazione Il prodotto soddisfa i requisiti previsti dalla norma armonizzata EN397:2012+A1:2012 e fino al 20.04.2018 è conforme alla direttiva 89/686/CEE con una fase di transizione della durata di un anno. A decorrere al più tardi da tale termine, i prodotti soddisfano i requisiti del regolamento 2016/425. La legislazione vigente può essere consultata nella dichiarazione di conformità al seguente indirizzo: **www.uvex-safety.com/ce**
Certificato da *

GR Οδηγίες χρήσης για τα uvex super boss και uvex thermo boss

Χρήση Το κράνος προστατεύει τον χρήστη από τους τραυματισμούς του κεφαλιού από πτώσεις αντικειμένων ή αντικείμενα που αιωρούνται. Der Helm muss für die Anwendung geeignet sein.

Πρόσθετος εξοπλισμός στο:
www.uvex-safety.com/en/products/safety-helmets/
Bitte beachten Sie, dass Zubehörteile für Elektrikerhelme keine Metallteile enthalten dürfen.

Μεταφορά στην αυθεντική συσκευασία.

Προσαρμογή Προσαρμόστε τον εσωτερικό εξοπλισμό στο μέγεθος του κεφαλιού σας, το ταχυσύνδεσμος κουμπώνει αυτόματα. Για το άνοιγμα/ρύθμιση πιέστε με τον αντίχειρα και τον δείκτη παράλληλα τις δύο ασφάλειες του αριστερού άκρου. Το δεξιό άκρο μπορεί τώρα να μετακινηθεί. Στις δύο πλευρές του ιμάντα κεφαλής βρίσκονται οι υποδοχές για τη στερέωση του υποσιάγωνου.

Καθαρισμός Τα πλαστικά μέρη μπορούν να καθαριστούν με νερό και κοινό απορρυπαντικό. Το κράνος μπορεί να απολυμανθεί με κοινά απολυμαντικά μέσα. Το κράνος δεν επιτρέπεται να καθαριστεί με μη εγκεκριμένους διαλύτες.

Συντήρηση Εξετάζετε τακτικά το κράνος για τυχόν ζημιές και ελέγχετε τη σύνδεση του εσωτερικού εξοπλισμού και του κελύφους του κράνους. Αντικαταστήστε το κράνος εάν έχει δεχθεί κάποιο χτύπημα ή έχει υποστεί ζημιά. Το κράνος επιτρέπεται να τροποποιηθεί μόνο με τα μέσα που έχει εγκρίνει ο κατασκευαστής.

Χρήση/αποθήκευση Αποθηκεύετε το κράνος σε στεγνό χώρο (θερμοκρασία δωματίου), προστατευμένο από την ηλιακή ακτινοβολία. Το κράνος μπορεί να αποθηκευτεί για έως και 4 χρόνια πριν από την πρώτη χρήση. Μετά την πρώτη χρήση συστήνουμε μια διάρκεια χρήσης έως 4 χρόνια. Σημειώστε την ημερομηνία πρώτης χρήσης. Εάν το κράνος λερωθεί, θα πρέπει να καθαριστεί σχολαστικά, ειδικά η επιφάνεια, σύμφωνα με τις συστάσεις του κατασκευαστή. Οι ρύποι, ο ακατάλληλος καθαρισμός και η γήρανση μπορεί να οδηγήσουν σε απώλεια της προστατευτικής δράσης!

Σήμανση

01/0000	= μήνας/έτος παραγωγής
uvex	= κατασκευαστής
EN397:2012 +A1:2012	= πρότυπο ελέγχου
PE/PC	= υλικό
52–61 cm	= περίμετρος κεφαλιού
440 V	= ηλεκτρική μόνωση (thermo boss)
+150°C	= πολύ υψηλές θερμοκρασίες (thermo boss)
-20°C	= πολύ χαμηλές θερμοκρασίες (super boss)
CE	= σήμα CE

Έγκριση Το προϊόν πληροί το εναρμονισμένο πρότυπο EN397:2012+A1:2012 και ικανοποιεί μέχρι τις 20.04.2018 τις προδιαγραφές της Οδηγίας 89/686/ΕΟΚ με μεταβατική περίοδο ενός έτους. Το αργότερο μετά από αυτή τη χρονική στιγμή, τα προϊόντα θα πληρούν τις προδιαγραφές του Κανονισμού 2016/425. Die gültige Rechtssprechung finden Sie auf der Konformitätserklärung, diese ist zu finden unter: **www.uvex-safety.com/ce**
Πιστοποιημένο από *

ES Instrucciones de uso de uvex super boss y uvex thermo boss

Aplicación El casco protege al usuario de lesiones en la cabeza causadas por objetos que caen o en suspensión. El casco debe ser adecuado para la aplicación.

Accesorios en:
www.uvex-safety.com/en/products/safety-helmets/
Tenga en cuenta que los accesorios para cascos de electricista no deben contener partes metálicas.

Transporte en el embalaje original.

Ajuste Ajuste la pieza interior al tamaño de su cabeza; el cierre rápido encaja automáticamente. Para abrir/ajustar con el pulgar y el índice, apriete las dos trabillas del extremo izquierdo al mismo tiempo. Entonces podrá deslizar el extremo derecho. A ambos lados de la diadema hay alojamientos para la fijación de las correas de la barbilla.

Limpieza Las piezas de plástico se pueden limpiar con agua y detergentes de uso corriente. El casco se puede desinfectar con desinfectantes de uso corriente. El casco no debe limpiarse con disolventes no aprobados.

Mantenimiento Revise el casco regularmente para detectar posibles daños y compruebe la unión de la pieza interior con la carcasa del casco. Sustituya el casco después de un impacto o golpe, o en caso de presentar daños. El casco solo se debe modificar o alterar con medios aprobados por el fabricante.

Uso/almacenamiento Almacene el casco en un ambiente seco (a temperatura ambiente) y lejos de la luz solar directa. El casco puede almacenarse durante un máximo de 4 años antes del primer uso. A partir del primer uso, el período de uso recomendado es de 4 años. Debe anotarse la fecha del primer uso. Si el casco está sucio o contaminado, debe limpiarse cuidadosamente, especialmente la superficie, siguiendo las recomendaciones del fabricante. La suciedad, la limpieza inadecuada y el envejecimiento pueden provocar la pérdida del efecto protector.

Marcado

01/0000	= mes/año de producción
uvex	= fabricante
EN397:2012 +A1:2012	= norma de ensayo
PE/PC	= material
52–61 cm	= diámetro de la cabeza
440 V	= aislamiento eléctrico (thermo boss)
+150 °C	= temperaturas muy altas (thermo boss)
-20 °C	= temperaturas muy bajas (super boss)
CE	= marca CE

Homologación El producto cumple con la norma armonizada EN397:2012+A1:2012 y, hasta el 20/04/2018, se ajusta a lo establecido en la Directiva 89/686/CEE con un período transitorio de un año. Como muy tarde a partir de ese momento, los productos cumplen con las exigencias del Reglamento 2016/425. Puede consultarse la legislación vigente en la declaración de conformidad disponible en: **www.uvex-safety.com/ce**
Certifiacdo por *

* Institut für Arbeitsschutz,
Alte Heerstraße 111,
53757 Sankt Augustin, Germany
(notified body 0121)

UVEX ARBEITSSCHUTZ GMBH
Würzburger Str. 181-189
90766 Fürth
GERMANY
Phone: +49(0)911 9736-0
E-Mail: serviceteam@uvex.de
Internet: uvex-safety.com

ГОСТ Р EN 397/A1-2012
ТР ТС No. 019/2011

uvex-safety.com

PT Manual de instruções uvex super boss e uvex thermo boss

Utilização O capacete protege o utilizador de ferimentos na cabeça provocados pela queda de objetos ou por objetos oscilantes. O capacete tem de adequar-se à sua finalidade.

Acessórios em:
www.uvex-safety.com/en/products/safety-helmets/
Certifique-se de que os acessórios para capacetes de eletricistas não incluem peças em metal.

Transporte na embalagem original.

Ajuste Ajuste a armação interna ao tamanho da sua cabeça, o fecho rápido engata automaticamente. Para abrir/ajustar, aperte as barras do lado esquerdo com o polegar e dedo indicador até ficarem paralelas. O lado direito poderá ser agora deslocado. Existem ganchos para prender as faixas de queixo de ambos os lados da faixa para a cabeça.

Limpeza Os componentes em plástico podem ser limpos com água e um detergente convencional. O capacete pode ser desinfetado com um produto desinfetante comum disponível no mercado. O capacete não pode ser limpo com solventes não autorizados.

Manutenção Verifique regularmente o capacete quanto a eventuais danos e verifique a ligação da armação interna e o casco do capacete. Substitua o capacete se este sofrer um impacto forte ou se apresentar danos. O capacete apenas pode ser modificado utilizando produtos autorizados pelo fabricante.

Utilização/armazenamento Armazene o capacete num espaço seco (à temperatura ambiente) e sem exposição à luz solar. O capacete pode ser armazenado durante um período de até 4 anos a partir da primeira utilização. Depois de utilizado pela primeira vez, recomendamos um período de vida útil de 4 anos. A data da primeira utilização deverá ser registada. Se o capacete apresentar sujidades, terá de ser cuidadosamente limpo, especialmente a sua superfície, de acordo com as recomendações do fabricante. Sujidades, uma limpeza incorreta e o envelhecimento natural são fatores que podem provocar a perda da ação de proteção!

Rotulagem

01/0000	= mês/ano de fabrico
uvex	= fabricante
EN397:2012 +A1:2012	= norma de teste
PE/PC	= material
52–61 cm	= largura da cabeça
440 V	= isolamento elétrico (thermo boss)
+150 °C	= temperaturas muito elevadas (thermo boss)
-20°C	= temperaturas muito baixas (super boss)
CE	= símbolo CE

Autorização Este produto cumpre a Norma harmonizada EN397:2012+A1:2012 e, até 20/04/2018, cumpre a Diretiva 89/686/CEE, com um período de transição de um ano. O mais tardar a partir desta data, os produtos cumprem os requisitos da regulamentação 2016/425. A legislação relevante pode ser consultada na declaração de conformidade em: **www.uvex-safety.com/ce**
Certificado por *

TR uvex super boss ve uvex thermo boss kullanım kılavuzu

Kullanım Baret, giyen kişiyi düşen veya sallanan nesnelerden kaynaklanabilecek kafa yaralanmalarından korur. Baret kullanım amacına uygun olmalıdır.

Aksesuarlar şu adreste bulunabilir:
www.uvex-safety.com/en/products/safety-helmets/
Elektrik teknisyeni baretleri için tasarlanmış aksesuarların metal parçalar içermemesi gerektiğini lütfen unutmayın.

Nakliye orijinal paketinde yapılır.

Ayarlama İç kısmı kafa ölçünüze göre ayarlayın, hızlı kilit otomatik olarak birbirine geçer. Açmak/ayarlamak için baş parmak ve işaret parmağınızla sol uçtaki iki çubuğu paralel olarak sıkıştırın. Bu şekilde sağ uç gevşer ve bant kolayca hareket ettirilebilir. Kafa bandının her iki tarafında çene kayışlarını tutturmak için bağlar bulunur.

Temizlik Plastik parçalar su ve standart deterjanlar ile temizlenebilir. Baret standart dezenfektanlar ile dezenfekte edilebilir. Baret onaylanmamış solventler ile temizlenmemelidir.

Bakım Barette hasar olup olmadığını düzenli olarak kontrol edin ve iç kısım ile kask kabuğunun bağlantısını gözden geçirin. Darbe, çarpma ve hasar sonrasında bareti değiştirin. Baret sadece üretici tarafından onaylanmış malzemelerle modifiye edilebilir ve değiştirilebilir.

Kullanım/Muhafaza Etme Bareti kuru (oda sıcaklığında) ve doğrudan güneş ışığı almayan bir yerde muhafaza edin. Baret ilk kullanımdan önce 4 yıla kadar muhafaza edilebilir. İlk kullanımdan itibaren 4 yıl kullanmanızı öneririz. İlk kullanım tarihi not edilmelidir. Baret kirliyse üreticinin önerisine uygun olarak özellikle yüzeyi dikkatlice temizlenmelidir. Kir, yanlış temizlik ve eskime, koruyucu etkinin kaybolmasına neden olabilir!

İşaretleme

01/0000	= Ay/üretim yılı
uvex	= Üretici
EN397:2012 +A1:2012	= Test standardı
PE/PC	= Malzeme
52–61 cm	= Baş genişliği
440 V	= elektrik yalıtımı (thermo boss)
+150°C	= çok yüksek sıcaklıklar (thermo boss)
-20°C	= çok düşük sıcaklıklar (super boss)
CE	= CE işareti

İzin Ürün, uyumlaştırılmış EN397:2012+A1:2012 standardına ve bir yıllık geçiş dönemiyle 20.04.2018 tarihine kadar 89/686/EEC sayılı direktifine uygundur. Bu tarihten itibaren ürünler 2016/425 sayılı yönetmeliğin gerekliliklerine uygundur. Geçerlli hukuki kararı, aşağıdaki adresten erişebileceğiniz uygunluk beyanında bulabilirsiniz: **www.uvex-safety.com/ce**
Sertifika veren *

NL Gebruiksaanwijzing uvex super boss en uvex thermo boss

Toepassing De helm beschermt de drager tegen hoofdletsel door vallende of slingerende voorwerpen. De helm moet geschikt zijn voor de toepassing.

Accessoires op:
www.uvex-safety.com/en/products/safety-helmets/
Let erop dat accessoires voor helmen voor elektriciens geen metalen onderdelen mogen bevatten.

Transport in originele verpakking.

Aanpassing Pas het binnenwerk aan de grootte van uw hoofd aan, de snelsluiting wordt automatisch gesloten. Voor het openen/verstellen met duim en wijsvinger de beide strips aan het linker uiteinde parallel samendrukken. Het rechter uiteinde kan nu verschoven worden. Aan beide zijden van de hoofdband bevinden zich houders voor het bevestigen van kinriemen.

Reiniging Kunststof onderdelen kunnen met water en in de handel gebruikelijke wasmiddelen gereinigd worden. De helm kan met in de handel gebruikelijke desinfecteermiddelen worden gedesinfecteerd. De helm mag niet met niet-toegestane oplosmiddelen worden gereinigd.

Onderhoud Controleer de helm regelmatig op beschadigingen en controleer de verbinding tussen het binnenwerk en de helmschaal. Na inwerking van stoten of schokken en bij beschadigingen de helm vervangen. De helm mag uitsluitend met middelen gemodificeerd en veranderd worden die door de fabrikant zijn vrijgegeven.

Gebruik/opslag De helm droog (kamertemperatuur) en zonder zoninstraling bewaren. De helm kan voorafgaand aan het eerste gebruik tot maximaal 4 jaar worden opgeslagen. Vanaf het eerste gebruik adviseren wij de gebruiksduur van 4 jaar. De datum van het eerste gebruik moet genoteerd worden. Als de helm vuil of verontreinigd is, dient deze zorgvuldig, overeenkomstig het advies van de fabrikant te worden gereinigd, met name het oppervlak. Verontreinigingen, verkeerde reiniging en veroudering kunnen leiden tot verlies van de beschermende werking!

Aanduiding

01/0000	= maand/productiejaar
uvex	= fabrikant
EN397:2012 +A1:2012	= testnorm
PE/PC	= materiaal
52–61 cm	= hoofdomvang
440 V	= elektrische isolatie (thermo boss)
+150°C	= zeer hoge temperaturen (thermo boss)
-20°C	= zeer lage temperaturen (super boss)
CE	= CE-markering

Toelating Het product voldoet aan de geharmoniseerde norm EN397:2012+A1:2012 en voldoet tot en met 20-04-2018 aan de richtlijn 89/686/EEG met een overgangstermijn van een jaar. Vanaf uiterlijk dit tijdstip voldoen de producten aan de eisen van de verordening 2016/425. De geldende rechtspraak vindt u in de conformiteitsverklaring, deze is te vinden op: **www.uvex-safety.com/ce**
Gecertificeerd door *

DK Brugsvejledning uvex super boss og uvex thermo boss

Anvendelse Hjelmen beskytter brugeren mod hovedskader forårsaget af faldende eller svingende genstande. Hjelmen skal være egnet til anvendelsen.

Tilbehør under:
www.uvex-safety.com/en/products/safety-helmets/
Bemærk venligst, at tilbehør til elektriske hjelme ikke må indeholde metaldele.

Transport i original emballage.

Tilpasning Tilpas interiøret til din hovedstørrelse. Snaplåsen låses automatisk. For at åbne/justere med tommelfingeren og pegefingeren skal du parallelt klemme de to broer på venstre ende. Den højre ende kan nu skubbes. På begge sider af hovedbøjlen er der optagelser til fastgørelse af hageremme.

Rengøring Plastdele kan rengøres med vand og kommercielle vaskemidler. Hjelmen kan desinficeres med kommercielle desinfektionsmidler. Hjelmen må ikke rengøres med ikke-godkendte opløsningsmidler.

Vedligeholdelse Kontroller regelmæssigt hjelmen for beskadigelse, og kontroller forbindelsen mellem interiøret og hjelmskallen. I tilfælde af stød- og slagpåvirkninger og beskadigelse skal hjelmen udskiftes. Hjelmen må kun modificeres og ændres med midler, som er godkendt af producenten.

Brug/opbevaring Opbevar hjelmen på et tørt sted (stuetemperatur) uden sollys. Hjelmen kan opbevares i op til 4 år ,før den tages i brug for første gang. Vi anbefaler en brugstid på 4 år fra første gang, hjelmen tages i brug. Datoen for, hvornår hjelmen første gang tages i brug, bør noteres. Hvis hjelmen bliver snavset eller forurenet, skal hjelmen og især overfladen på hjelmen rengøres forsigtigt og i overensstemmelse med producentens anbefalinger. Forureninger, ukorrekt rengøring og aldring kan medføre tab af beskyttelseseffekten!

Mærke:

01/0000	= måned/produktionsår
uvex	= producent
EN397:2012 +A1:2012	= testmetode
PE/PC	= materiale
52-61 cm	= hovedbredde
440 V	= elektrisk isolering (thermo boss)
+150°C	= meget høje temperaturer (thermo boss)
-20°C	= meget lave temperaturer (super boss)
CE	= CE-mærkning

Godkendelse Produktet overholder den harmoniserede standard EN397:2012+A1:2012 og overholder senest den 20.04.2018 direktiv 89/686/EØF med en overgangsperiode på et år. Senest fra dette tidspunkt opfylder produkterne kravene i forordningen 2016/425. Den gyldige lovgivning finder du på konformitetserklæringen, denne kan du finde under: **www.uvex-safety.com/ce**
Certificeret af *

NO Bruksanvisning uvex super boss og uvex thermo boss

Bruk Hjelmen beskytter brukeren mot hodeskader på grunn av fallende eller pendlende gjenstander. Hjelmen må være egnet for bruk.

Tilbehør under:
www.uvex-safety.com/en/products/safety-helmets/
Vennligst vær obs på at tilbehørsdeler for elektrikerhjelmer ikke må inneholde metalldeler.

Transport i originalforpakningen.

Tilpasning Tilpass innsiden til hodestørrelsen din, ekspresslåsingen griper automatisk. For å åpne / justere med tommel og pekefinger presses begge stangene på venstre ende parallelt sammen. Høyre ende kan nå forskyves. På begge sider av hodebåndet befinner deg seg opptak for å feste remmene.

Rengjøring Kunststoffdeler kan rengjøres med vann og vanlige vaskemidler. Hjelmen kan desinfiseres ved vanlige desinfeksjonsmidler. Hjelmen må ikke rengjøres med løsemidler som ikke er tillatt.

Vedlikehold Kontroller hjelmen regelmessig for skader, og undersøk forbindelsen mellom innsiden og hjelmskallet. Etter støt eller slag samt ved skader må hjelmen erstattes. Hjelmen må kun tilpasses og endres ved hjelp av midler som er tillatt fra produsenten.

Bruk / lagring Hjelmen skal lagres på et tørt sted (romtemperatur) og ikke i direkte sollys. Hjelmen kan lagres i opptil 4 år før førstegangs bruk. Som bruksvarighet anbefaler vi en periode på 4 år. Datoen for førstegangs bruk burde noteres. Hvis hjelmen er skitten eller hvis den ble forurenset, skal den rengjøres godt, og da særlig overflaten, ifølge anbefalingen fra produsenten. Forurensninger, ufagmessig rengjøring og aldring kan føre til at den beskyttende virkningen forsvinner!

Identifikasjonsnr.:

01/0000	= Måned / produksjonsår
uvex	= Produsent
EN397:2012 +A1:2012	= Kontrollnorm
PE/PC	= Materiale
52–61 cm	= Hodevidde
440 V	= elektrisk isolasjon (thermo boss)
+150°C	= veldig høye temperaturer (thermo boss)
-20°C	= veldig lave temperaturer (super boss)
CE	= CE-merke

Tillatelse Produktet oppfyller den harmoniserte standarden EN397:2012+A1:2012 og tilsvarer direktiv 89/686/EWG til og med 20.04.2018 med en overgangsperiode på ett år Senest fra og med dette tidspunktet vil produktene oppfylle kravene i forskrift 2016/425. Gjeldende lovgivning finner du på samsvarserklæringen, denne finnes under: **www.uvex-safety.com/ce**
Sertifisert av *

1.090.049/05/6.18/v001 © 2018 – UVEX ARBEITSSCHUTZ GMBH

uvex

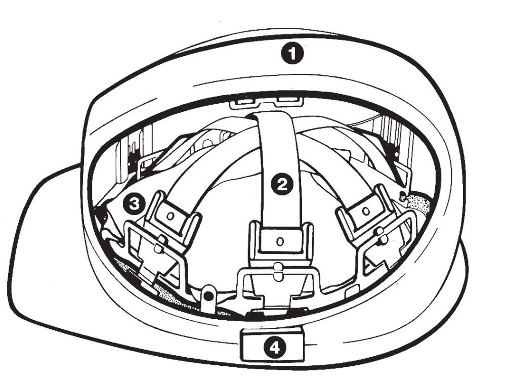

uvex super boss
uvex thermo boss

uvex-safety.com

SE Bruksanvisning uvex super boss och uvex thermo boss

Användning Hjälmen skyddar bäraren mot huvudskador orsakade av fallande eller pendlande föremål. Hjälmen måste vara lämplig för applikationen.

Tillbehör under:
www.uvex-safety.com/en/products/safety-helmets/
Observera att tillbehör till elektriska hjälmar inte får innehålla metalldelar.

Transport i originalförpackningar.

Anpassning Anpassa hjälmens inredning till huvudstorleken, spärrhjulet låser automatiskt. För att öppna/anpassa: pressa parallellt med tummen och pekfingret de båda stagen i vänstra änden. Den högra ändan kan nu justeras. På båda sidor av nackbandet finns adaptrar för fastsättning av hakremmar.

Rengöring Plastdelarna kan rengöras med vatten och vanliga rengöringsmedel. Hjälmen kan desinficeras med normala desinfektionsmedel. Hjälmen får inte rengöras med icke-godkända lösningsmedel.

Underhåll Kontrollera hjälmen regelbundet för defekter och kontrollera bindningen mellan inredningen och hjälmskalet. Efter en kraftig stöt eller en vurpa bör hjälmen kasseras. Hjälmen får endast modifieras och ändras med medel, som godkänts av tillverkaren.

Användning/lagring Förvara hjälmen torrt (rumstemperatur) och utan exponering av sol. Hjälmen kan lagras i upp till 4 år före första användningen. Vi rekommenderar en användningstid på 4 år fr.o.m. första användningen. Datumet för ibruktagningen bör noteras. Om hjälmen är smutsig eller förorenad, ska den rengöras noggrant, särskilt ytan, enligt tillverkarens rekommendation. Smuts, felaktig rengöring och åldrande kan leda till förlust av den skyddande effekten!

Märkning

01/0000	= månad/tillverkningsår
uvex	= tillverkare
EN397:2012 +A1:2012	= provningsstandard
PE/PC	= material
52–61 cm	= huvudstorlek
440 V	= elektrisk isolering (thermo boss)
+150°C	= mycket höga temperaturer (thermo boss)
-20°C	= mycket låga temperaturer (super boss)
CE	CE-märkning

Godkännande Produkten överensstämmer med den harmoniserade standarden EN397: 2012 + A1: 2012 och överensstämmer med direktiv 89/686 / EEG fram till 20.04.2018 med en övergångsperiod om ett år. Senast vid denna tidpunkt kan man finna en försäkran om överensstämmelse på adressen: **www.uvex-safety.com/ce**
Certifiering från *

FI Käyttöohje uvex super boss ja uvex thermo boss

Käyttö Kypärä suojaa käyttäjää putoavien ja heilahtelevien esineiden aiheuttamilta päävammoilta. Kypärän on sovelluttava käyttötarkoitukseensa.

Lisätarvikkeet:
www.uvex-safety.com/en/products/safety-helmets/
Huomioi, että sähköasentajien kypärien lisätarvikkeet eivät saa sisältää metalliosia.

Kuljetus alkuperäispakkauksessa.

Säätö Sovita kypärän sisäosa päähäsi, pikalukitus lukittuu automaattisesti. Avataksesi/säätääksesi, paina yhteen samansuuntaisesti vasemman päädyn molempia kiinnikkeitä peukalolla ja etusormella. Oikea pääty liikkuu nyt paikallaan. Leukahihnojen kiinnityspaikat löytyvät päänauhan molemmilta puolilta.

Puhdistus Muoviosat voidaan puhdistaa vedellä ja tavallisilla pesuaineilla. Kypärä voidaan desinfioida tavallisilla desinfiointiaineilla. Kypärää ei saa puhdistaa ei-sallituilla liuottimilla.

Huolto Tarkista kypärä säännöllisesti vaurioiden varalta ja tarkista sisäosan ja ulkokuoren kiinnitys. Jos kypärään on kohdistunut isku, vaihda kypärä. Kypärää saa muunnella tai muuttaa vain valmistajan hyväksymillä välineillä.

Käyttö/Säilytys Säilytä kypärää kuivassa paikassa (huoneenlämmössä) ja auringonvalolta suojattuna. Kypärää voi säilyttää enintään 4 vuotta laskien ensimmäisestä käyttökerrasta. Suosittelemme käyttöajaksi 4 vuotta ensimmäisestä käyttökerrasta lähtien. Ensimmäisen käyttökerran päivämäärä on huomioitava. Kun kypärä on likainen tai siitä on tullut epäpuhdas, erityisesti sen pintapuoli on puhdistettava valmistajan suositusten mukaisesti. Likaisuus, epäasianmukainen puhdistus ja vanheneminen voivat johtaa suojatehon menetykseen!

Tunniste

01/0000	= kuukausi/tuotantovuosi
uvex	= valmistaja
EN397:2012 +A1:2012	= testausstandardi
PE/PC	= materiaali
52–61 cm	= päänympärys
440 V	= sähköeristys (thermo boss)
+150 °C	= hyvin korkeat lämpötilat (thermo boss)
-20 °C	= hyvin alhaiset lämpötilat (super boss)
CE	= CE-merkki

Hyväksyntä Tuote täyttää yhdenmukaistetun standardin EN397:2012+A1:2012 vaatimukset ja vastaa 20.04.2018 saakka direktiiviä 89/686/ETY yhden vuoden siirtymäajalla. Tuotteet täyttävät asetuksen 2016/425 vaatimukset viimeistään asetuksessa mainitusta päivästä lukien. Vaatimustenmukaisuusvakuutus löytyy viimeistään kyseisestä päivästä lukien, se löytyy www-osoitteesta: **www.uvex-safety.com/ce**
Sertifioitu *

EE Kasutusjuhend uvex super boss ja uvex thermo boss

Kasutamine Kiiver kaitseb kandjat kukkuvate või pendeldavate esemete põhjustatud peavigastuste eest. Kiiver peab kasutusotstarbeks vastav olema.

Lisatarvikud vt:
www.uvex-safety.com/en/products/safety-helmets/
Pöörake tähelepanu sellele, et elektriku kiivrite lisatarvikud ei tohi sisaldada metallist osi.

Transport originaalpakendis.

Sobitamine Sobitage kiivri sisu pea suurusel järgi parajaks. Kiirlukusti fikseerub automaatselt. Avamiseks/reguleerimiseks vajutage vasaku otsa mõlemad rajad pöidla ja nimetissõrmega paralleelselt kokku. Parempoolset otsa saab nüüd nihutada. Peapaela mõlemal küljel on kohad lõuarihmade kinnitamiseks.

Puhastamine Plastosasid saab puhastada vee ja tavaliste pesuvahenditega. Kiivrit saab desinfitseerida tavaliste desovahenditega. Kiivrit ei tohi puhastada kasutusloata lahustitega.

Hooldus Kontrollige kiivrit regulaarselt kahjustuste suhtes ja jälgige, et kiivri sisu ja kest on korralikult ühendatud. Pärast kokkupõrget, lööki või kahjustuste teket tuleb kiiver välja vahetada. Kiivrit tohib modifitseerida ja muuta ainult tootja lubatud vahenditega.

Kasutamine/hoiustamine Hoiustage kiivrit kuivas (toatemperatuuril) ja päikesekiirguse eest kaitstud kohas. Kiivrit võib hoiustada enne esmakasutust kuni 4 aastat. Soovitame kasutada kuni 4 aastat pärast esmakasutust. Esmakasutuse kuupäev tuleks üles märkida. Kui kiiver on määrdunud või mustaks saanud, tuleb see, eriti pealispind, tootja soovituste kohaselt puhastada. Määrdumine, asjatundmatu puhastamine ja vananemine võivad põhjustada kaitsevõime vähenemist.

Tähistus

01/0000	= kuu/tootmisaasta
uvex	= tootja
EN397:2012 +A1:2012	= testimisstandard
PE/PC	= materjal
52–61 cm	= peaümbermõõt
440 V	= elektriisolatsioon (thermo boss)
+150 °C	= väga kõrged temperatuurid (thermo boss)
–20 °C	= väga madal temperatuur (super boss)
CE	= CE-märgis

Kasutusluba Toode täidab harmoniseeritud standardi EN397:2012+A1:2012 nõudeid ja vastab kuni kuupäevani 20.04.2018 direktiivile 89/686/EMÜ koos üheaastase üleminekutähtajaga. Hiljemalt sellest kuupäevast alates vastavad tooted määruse 2016/425 nõuetele. Kehtivad aktid leiate vastavusdeklaratsioonist, mis asub aadressil: **www.uvex-safety.com/ce**
Sertifitseerija *

LT uvex super boss ir uvex thermo boss naudojimo instrukcija

Naudojimas Šalmas saugo jį dėvintį asmenį nuo galvos sužalojimų, kuriuos gali sukelti krentantys arba kabantys daiktai. Šalmas turi būti pritaikytas jį dėvėti.

Priedus galite rasti paspaudę šią nuorodą:
www.uvex-safety.com/en/products/safety-helmets/
Atkreipkite dėmesį, kad elektrikams skirtų šalmų priedai negali turėti metalinių dalių.

Gabenimas originalioje pakuotėje.

Pritaikymas Vidaus įrangą pritaikykite prie savo galvos dydžio, greitai suveikianti sklendė automatiškai spragtels. Norėdami atidaryti (pareguliuoti), nykščiu ir smiliumi lygiagrečiai spauskite abi kairiojo galo junges. Dabar dešinįjį galą galima perstumti. Abejose galvos juostos pusėse yra laikikliai pasmakrės dirželiams pritvirtinti.

Valymas Plastikines dalis galima valyti vandeniu ir įprastais skalbimo milteliais. Šalmą galima dezinfekuoti įprastomis dezinfekavimo priemonėmis. Šalmo negalima valyti tirpikliais, kurių naudoti neleidžiama.

Techninė priežiūra Reguliariai apžiūrėkite, ar šalmas yra nepažeistas, ir patikrinkite vidaus įrangos sujungimą su šalmo korpusu. Jei į šalmą kažkas atsitrenkė, buvo smūgių arba yra pažeidimų, pakeiskite jį. Keisti arba modifikuoti šalmą galima tik naudojant gamintojo leidžiamas priemones.

Naudojimas / laikymas Šalmą laikykite sausai (kambario temperatūroje) ir saugokite nuo saulės spindulių. Po pirmojo naudojimo šalmą galima laikyti 4 metus. Rekomenduojamas naudojimo laikas yra 4 metai nuo pirmojo panaudojimo. Pirmojo panaudojimo datą reikėtų pasižymėti. Jei šalmas yra nešvarus arba buvo išpurvintas, jį pagal gamintojo rekomendacijas reikėtų rūpestingai nuvalyti, ypač jo paviršių. Dėl nešvarumų, netinkamo valymo ir susidėvėjimo apsauga gali būti nebeužtikrinama!

Ženklinimas

01/0000	= mėnuo / pagaminimo metai
uvex	= gamintojas
EN397:2012 +A1:2012	= bandymo standartas
PE/PC	= medžiaga
52–61 cm	= galvos plotis
440 V	= elektros izoliacija („thermo boss“)
+150 °C	= labai aukšta temperatūra („thermo boss“)
-20 °C	= labai žema temperatūra („super boss“)
CE	= CE ženklas

Leidimas Produktas atitinka darnųjį standartą EN397:2012+A1:2012, o iki 2018-04-20, taikant vienerių metų pereinamąjį laikotarpį, taip pat ir direktyvą 89/686/EEB. Nuo šio termino gaminiai atitinka reglamente 2016/425 nustatytus reikalavimus. Galiojančią teismų praktiką rasite atitikties deklaracijoje.
Ją galima rasti čia: **www.uvex-safety.com/ce**
Sertifikavo *

LV uvex super boss un uvex thermo boss lietošanas instrukcija

Izmantošana Aizsargķivere pasargā lietotāju no krītošu vai kustībā esošu priekšmetu izraisītiem galvas savainojumiem. Aizsargķiverei jābūt piemērotai lietošanai.

Piederumus skatiet šeit:
www.uvex-safety.com/en/products/safety-helmets/
Ņemiet vērā, ka elektriķu aizsargķiveru piederumi nedrīkst saturēt metāla daļas.

Transportēšana oriģinālajā iepakojumā.

Pielāgošana Pielāgojiet iekšējo apdari savam galvas izmēram, ātrais stiprinājums nofiksēsies automātiski. Lai attaisītu vai pielāgotu aizsargķiveri, paralēli saspiediet kopā abus balstus kreisās puses beigu daļā. Tad labās puses beigu daļu būs iespējams pabīdīt. Galvas stīpas abās pusēs atrodas zoda siksnas stiprinājuma vietas.

Tīrīšana Plastmasas detaļas var notīrīt ar ūdeni un tirdzniecībā pieejamiem mazgāšanas līdzekļiem. Aizsargķiveri var dezinficēt ar tirdzniecībā pieejamiem dezinfekcijas līdzekļiem. Netīriet aizsargķiveri ar neatļautiem šķīdinātājiem.

Apkope Regulāri pārbaudiet, vai aizsargķivere nav bojāta, kā arī pārbaudiet iekšējās apdares savienojumu ar aizsargķiveres apvalku. Nomainiet aizsargķiveri pēc trieciena vai sitiena pa to, kā arī tad, ja aizsargķivere ir bojāta. Aizsargķiveri drīkst pārveidot vai mainīt tikai ar ražotāja atļautiem līdzekļiem.

Lietošana un glabāšana Glabājiet aizsargķiveri sausā vietā (istabas temperatūrā), sargājot no tiešiem saules stariem. Aizsargķivere līdz pirmajai lietošanai var tikt glabāta līdz pat 4 gadus. No pirmās lietošanas reizes iesakām lietošanas ilgumu 4 gadi. Pierakstiet pirmās lietošanas datumu. Ja aizsargķivere ir nosmērējusies vai kļuvusi netīra, tā rūpīgi jānotīra saskaņā ar ražotāja ieteikumiem, īpašu uzmanību pievēršot virsmai. Smērējumi, neatbilstoša tīrīšana un novecošanās var izraisīt aizsargājošās iedarbības zudumu!

Apzīmējumi

01/0000	= mēnesis/ražošanas gads
uvex	= ražotājs
EN397:2012 +A1:2012	= pārbaudes standarts
PE/PC	= materiāls
52–61 cm	= galvas apkārtmērs
440 V	= elektriskā izolācija (thermo boss)
+150°C	= ļoti augstas temperatūras (thermo boss)
-20°C	= ļoti zemas temperatūras (super boss)
CE	= CE zīme

Sertifikāts Produkts atbilst saskaņotajam standartam EN397:2012+A1:2012 un līdz 20.04.2018. Direktīvai 89/686/EEK ar viena gada pārejas periodu. Ne vēlāk kā par šo datumu produkti atbilst Regulas 2016/425 prasībām. Piemērojamie tiesību akti minēti atbilstības deklarācijā, kuru skatiet: **www.uvex-safety.com/ce**
Sertificēts no *

RO Instrucțiuni de utilizare uvex super boss și uvex thermo boss

Utilizare Casca protejează purtătorul împotriva rănirilor la nivelul capului cauzate de obiecte care cad sau se balansează. Casca trebuie să fie adecvată pentru utilizare.
Accesorii la: www.uvex-safety.com/en/products/safety-helmets/
Vă rugăm să țineți cont de faptul că accesoriile pentru căștile electricienilor nu trebuie să conțină piese metalice.
Transport în ambalajul original.
Ajustare Ajustați interiorul căștii dimensiunii capului dumneavoastră, închiderea rapidă se blochează automat. Pentru deschidere/reglare, apăsați paralel cele două bride ale capătului din stânga cu ajutorul degetului mare și celui arătător. Acum, capătul din dreapta poate fi deplasat. Pe ambele părți ale benzii de fixare pe cap se găsesc prinderi pentru fixarea curelelor pentru bărbie.
Curățare Piesele din plastic pot fi curățate cu apă și detergenți uzuali disponibili în comerț. Casca poate fi dezinfectată cu dezinfectanți uzuali disponibili în comerț. Casca nu trebuie curățată cu solvenți neaprobați.
Întreținere Controlați casca în mod regulat cu privire la deteriorări și verificați îmbinarea interiorului cu carcasa exterioară a căștii. În urma unor lovituri sau impacturi, precum și în caz de deteriorări, înlocuiți casca. Casca poate fi modificată numai cu mijloace aprobate de către producător.
Utilizare/depozitare Depozitați casca într-un loc uscat (la temperatura camerei) și ferit de razele soarelui. Casca poate fi depozitată timp de până la 4 ani înainte de prima folosire. Recomandăm o durată de utilizare de 4 ani începând de la prima folosire. Data primei utilizări ar trebui notată. În cazul în care casca este murdară sau prezintă impurități, aceasta trebuie curățată cu grijă, în special la suprafață, conform recomandării producătorului. Impuritățile, curățarea necorespunzătoare și îmbătrânirea pot duce la pierderea efectului de protecție!
Marcaj

01/0000	= luna/anul producției
uvex	= producător
EN397:2012 +A1:2012	= standard de testare
PE/PC	= material
52–61 cm	= dimensiunea capului
440 V	= izolare electrică (thermo boss)
+150 °C	= temperaturi foarte ridicate (thermo boss)
-20 °C	= temperaturi foarte scăzute (super boss)
CE	= marcaj CE

Autorizare Produsul îndeplinește prevederile standardului armonizat EN397:2012+A1:2012 și corespunde până la data de 20.04.2018 Directivei 89/686/CEE cu o perioadă de tranziție de un an. Cel târziu din acest moment produsele îndeplinesc cerințele Directivei 2016/425. Prevederile legislative relevante pot fi regăsite în declarația de conformitate, disponibilă la adresa: **www.uvex-safety.com/ce**
Certificat de *

BG Инструкции за употреба за uvex super boss и uvex thermo boss

Приложение Каската предпазва носещия от наранявания на главата, причинени от падащи или люлеещи се предмети. Каската трябва да се използва за съответните подходящи ситуации.
Аксесоари Вижте по-долу:
www.uvex-safety.com/en/products/safety-helmets/
Имайте предвид, че в аксесоарите за каски за електротехници не трябва да има метални елементи.
Да се транспортира в оригиналната опаковка.
Регулиране Нагласете вътрешната част по главата си. Функцията за бързо освобождаване се задейства автоматично. За отваряне/регулиране хванете лентите вляво с палец и показалец, докато станат успоредни. Сега дясната страна може да се движи. В двата края на лентата за глава има куки за прикрепяне на подбрадник.
Почистване Пластмасовите части могат да се почистват с вода и обикновен почистващ препарат. Каската може да се дезинфекцира с индустриални препарати. Каската не трябва да се почиства с неодобрени препарати.
Поддръжка Редовно проверявайте каската за повреди и изпробвайте свързването между вътрешните елементи и черупката. След удар или повреда каската трябва да се смени. Каската може да се модифицира или адаптира само с продукти, одобрени от производителя.
Използване/съхраняване Съхранявайте каската на сухо място без слънчева светлина. Каската може да се съхранява до 4 години, преди да се използва за първи път. Препоръчителният срок на експлоатация след първото използване е 4 години. Отбележете датата, на която е използвана за първи път. Ако каската е зацапана или мръсна, трябва да се почисти внимателно, като се обръща специално внимание на повърхността, в съответствие с препоръките на производителя. Зацапването, неправилното почистване и стареенето могат да доведат до загуба на защитните функции.
Етикет

01/0000	= месец/година на производство
uvex	= производител
EN397:2012 +A1:2012	= стандарт за изпитване
PE/PC	= материал
52 – 61 cm	= обиколка на главата
440 V	= електрическа изолация (thermo boss)
+150°C	= много високи температури (thermo boss)
-20°C	= много ниски температури (super boss)
CE	= маркировка CE

Сертификация Продуктът отговаря на изискванията на хармонизирания стандарт EN397:2012+A1:2012 и до 20.04.2018 г. съответства на Директива 89/686/ЕИО с преходен период от една година. Най-късно от този момент нататък продуктите отговарят на изискванията на Регламент 2016/425. Съответната съдебна практика можете да намерите на адрес: **www.uvex-safety.com/ce**
Сертифицирано от *

SK Návod na použitie prilby uvex super boss a uvex thermo boss

Účel použitia Prilba chráni používateľa pred poraneniami hlavy spôsobenými padajúcimi alebo nestabilnými predmetmi. Prilba musí byť vhodná na konkrétny účel použitia.
Príslušenstvo nájdete na adrese:
www.uvex-safety.com/en/products/safety-helmets/
Upozorňujeme, že príslušenstvo k elektroizolačným prilbám nesmie obsahovať kovové diely.
Prepravujte v originálnom balení.
Úprava nastavenia Nastavenie upevňovacího popruhu upravte podľa veľkosti svojej hlavy, rýchloupínač sa zaistí automaticky. Ak chcete rozopnúť viazanie alebo upraviť dĺžku, stlačte k sebe dva výstupky na ľavom konci tak, aby sa nachádzali v paralelnej polohe. Následne môžete posúvať pravý koniec. Na oboch stranách náhlavnej pásky sa nachádzajú upnutia na upevnenie popruhov pod bradu.
Čistenie Plastové diely možno čistiť vodou a bežnými komerčne dostupnými čistiacimi prostriedkami. Na dezinfekciu prilby možno použiť bežné komerčne dostupné dezinfekčné prostriedky. Na čistenie prilby sa nesmú používať neschválené rozpúšťadlá.
Údržba Pravidelne kontrolujte, či prilba nevykazuje známky poškodenia a či je upevňovací popruh dobre spojený so škrupinou prilby. Ak dôjde k vystaveniu prilby nárazu alebo úderu, prípadne k jej poškodeniu, prilbu vymeňte. Na vykonávanie úprav a zmien na prilbe sa smú používať iba prostriedky, ktoré schválil výrobca.
Použitie/skladovanie Prilbu skladujte na suchom mieste (pri izbovej teplote) bez prístupu slnečných lúčov. Prilbu možno pred prvým použitím skladovať maximálne 4 roky. Odporúčame dodržať maximálnu životnosť 4 roky od prvého použitia. Dátum prvého použitia si treba poznačiť. Keď je prilba špinavá alebo došlo k jej znečisteniu, prilbu a predovšetkým jej povrch treba dôkladne očistiť podľa odporúčaní od výrobcu. Znečistenia, neodborné čistenie a starnutie môžu viesť k strate ochranného účinku!
Označenie

01/0000	= mesiac/rok výroby
uvex	= výrobca
EN 397:2012 +A1:2012	= skúšobná norma
PE/PC	= materiál
52 – 61 cm	= obvod hlavy
440 V	= elektrická izolácia (thermo boss)
+150 °C	= veľmi vysoké teploty (thermo boss)
-20°C	= veľmi nízke teploty (super boss)
CE	= označenie CE

Povolenie Výrobok spĺňa požiadavky harmonizovanej normy EN 397:2012+A1:2012 a do 20. 04. 2018 zodpovedá smernici 89/686/EHS s prechodnou dobou jedného roka. Najneskôr od tohto dátumu budú výrobky spĺňať požiadavky nariadenia 2016/425. Platnú judikatúru nájdete vo vyhlásení o zhode, ktoré je k dispozícii na stránke: **www.uvex-safety.com/ce**
Certifikujúci orgán: *

SI Navodila za uporabo uvex super boss in uvex thermo boss

Uporaba Čelada ščiti osebo, ki jo nosi, pred poškodbami glave zaradi padca ali nihanja visečih predmetov. Čelada mora biti primerna za uporabo.

Dodatke najdete pod:
www.uvex-safety.com/en/products/safety-helmets/
Upoštevajte, da v dodatkih za čelade za električarje ne sme biti kovinskih delov.
Prevažanje je dovoljeno le v originalni embalaži.
Prilagodite notranjost čelade velikosti vaše glave; hitri zaklep se samodejno zaskoči. Za odpiranje/nastavitev s palcem in kazalcem hkrati stisnite obe stojini na levem koncu. Zdaj lahko desni konec premikate. Na vsaki strani traku za glavo je točka za pritrditev traku za brado.
Čiščenje Plastične dele je dovoljeno čistiti z vodo in običajnimi čistilnimi sredstvi. Čelado lahko tudi dezinficirate z običajnimi dezinfekcijskimi sredstvi. Čelade ne čistite s topili, ki niso odobrena za uporabo.
Vzdrževanje Redno preverjajte čelado glede poškodb in pravilne pritrditve notranjega vložka na zunanjo lupino čelade. Če je bila čelada izpostavljena močnim silam ali udarcem oz. je poškodovana, jo zamenjajte. Čelado je dovoljeno spreminjati le z uporabo sredstev, ki jih je odobril proizvajalec.
Uporaba/skladiščenje Čelado shranjujte na suhem mestu (pri sobni temperaturi), zaščiteno pred sončno svetlobo. Pred prvo uporabo je dovoljeno čelado skladiščiti do največ 4 leta. Po prvi uporabi je priporočeni rok uporabe čelade 4 leta. Zabeležite datuma začetka uporabe čelade. Če je čelada umazana ali so se v njej nabrale nečistoče, jo morate skrbno očistiti po napotkih proizvajalca, predvsem zunanje površine čelade. Zaradi nečistoč, nepravilnega čiščenja in staranja materiala se lahko zaščitna funkcija čelade zmanjša!
Oznaka

01/0000	= mesec/leto proizvodnje
uvex	= proizvajalec
EN 397:2012+ A1:2012	= preskusni standard
PE/PC	= material
52–61 cm	= obseg glave
440 V	= električna izolacija (thermo boss)
+150°C	= zelo visoke temperature (thermo boss)
-20°C	= zelo nizke temperature (super boss)
CE	= oznaka CE

Dovoljenje Izdelek ustreza harmoniziranemu standardu EN397:2012 in A1:2012 ter do 20. 4. 2018 direktivi 89/686/EGS s prehodnim obdobjem enega leta. Najpozneje od tega trenutka izdelki izpolnjujejo zahteve uredbe 2016/425. Podatke o veljavni sodni praksi najdete v izjavi o skladnosti, ki je dostopna na povezavi: **www.uvex-safety.com/ce**
Certifikat *

RS Uputstva za upotrebu šlemova uvex super boss i uvex thermo boss

Primena Šlem štiti nosioca od povreda glave izazvanih predmetima koji padaju ili se ljuljaju. Šlem mora biti pogodan za primenu.
Oprema na:
www.uvex-safety.com/en/products/safety-helmets/
Imajte na umu da delovi opreme šlemova za električare ne smeju da sadrže metalne delove.
Transport u originalnoj ambalaži.
Prilagođavanje Prilagodite unutrašnjost veličini vaše glave, brzi zatvarač će se automatski uglaviti. Da biste otvorili/namestili šlem, palcem i kažiprstom paralelno zajedno pritisnite obe kopče levog kraja. Desni kraj se sada može pomeriti. Na obe strane pokrivke za glavu se nalaze prihvati za pričvršćivanje trake za bradu.
Čišćenje Plastični delovi se mogu očistiti vodom i komercijalnim deterdžentima. Šlem se može dezinfikovati sa komercijalno dostupnim sredstvima za dezinfekciju. Šlem se ne sme čistiti neodobrenim rastvaračima.
Održavanje Redovno proveravajte šlem na oštećenja i proverite spoj unutrašnjosti i školjke šlema. Nakon sudara ili udara, kao i u slučaju oštećenja, zamenite šlem. Šlem sme da se modifikuje i menja samo sa sredstvima odobrenim od strane proizvođača.
Korišćenje/skladištenje Čuvajte šlem na suvom mestu (sobna temperatura) na kom nije izložen sunčevom zračenju. Šlem se može čuvati do 4 godine pre prve upotrebe. Preporučujemo vek upotrebe u trajanju od 4 godine od prve upotrebe. Datum prve upotrebe treba da se zabeleži. Ako je šlem prljav ili nečist, treba ga pažljivo očistiti, posebno površinu, prema preporuci proizvođača. Prljavština, nepravilno čišćenje i starenje mogu da dovedu do gubitka zaštitnog efekta!
Označavanje

01/0000	= mesec/godina proizvodnje
uvex	= proizvođač
EN397:2012 +A1:2012	= standard testiranja
PE/PC	= materijal
52–61 cm	= širina glave
440 V	= električna izolacija (thermo boss)
+150 °C	= vrlo visoke temperature (thermo boss)
-20°C	= vrlo niske temperature (super boss)
CE	= CE znak

Dozvola Proizvod je usklađen sa harmonizovanim standardom EN397:2012+A1:2012 i odgovara Direktivi 89/686/EEZ do 20.04.2018. godine sa prelaznim periodom od jedne godine. Najkasnije od tog momenta proizvodi će biti u skladu sa zahtevima Uredbe 2016/425. Važeću sudsku praksu možete naći u Deklaraciji o usaglašenosti koja je dostupna na: **www.uvex-safety.com/ce**
Sertifikovan od strane *

PL Instrukcja użytkowania produktów uvex super boss oraz uvex thermo boss

Zastosowanie Kask chroni użytkownika przed obrażeniami głowy spowodowanymi uderzeniem przez spadające lub wiszące przedmioty. Kask musi być odpowiedni do zastosowania.
Akcesoria patrz:
www.uvex-safety.com/en/products/safety-helmets/
Należy zwrócić uwagę na to, że akcesoria przeznaczone do kasków dla elektryków nie mogą zawierać części metalowych.
Transport w oryginalnym opakowaniu.
Dobranie rozmiaru Należy dopasować więźbę wewnętrzną do rozmiaru głowy użytkownika; zatrzask blokuje się automatycznie. W celu otwarcia kasku / zmiany rozmiaru należy jednocześnie wcisnąć palcem wskazującym i kciukiem oba elementy zwalniające zatrzask przy lewym końcu. Można teraz przesunąć prawy koniec. Po obu stronach opaski znajdują się adaptery do mocowania pasków podbródkowych.
Czyszczenie Części z tworzywa sztucznego można czyścić wodą i dostępnymi w handlu środkami czyszczącymi. Kask można dezynfekować dostępnymi w handlu środkami dezynfekcyjnymi. Czyszczenie kasku niedopuszczonymi rozpuszczalnikami jest zabronione.
Konserwacja Należy regularnie sprawdzać kask pod kątem występowania uszkodzeń i kontrolować połączenie więźby wewnętrznej ze skorupą kasku. Kask należy wymienić po uderzeniu oraz w przypadku uszkodzeń. Kask można modyfikować i zmieniać tylko przy użyciu środków dopuszczonych przez producenta.
Użytkowanie/przechowywanie Kask należy przechowywać w temperaturze pokojowej w miejscu suchym i nienarażonym na działanie promieniowania słonecznego. Okres przechowywania przed pierwszym użyciem wynosi maks. 4 lata. Zalecany okres użytkowania wynosi 4 lata od pierwszego użycia. Należy zanotować datę pierwszego użycia. Jeśli produkt został zabrudzony lub uległ zanieczyszczeniu, należy starannie wyczyścić kask, szczególnie jego powierzchnię zewnętrzną zgodnie z zaleceniami producenta. Zanieczyszczenia, nieprawidłowe czyszczenie i starzenie mogą prowadzić do utraty właściwości ochronnych kasku.
Oznaczenie

01/0000	= miesiąc / rok produkcji
uvex	= producent
EN 397:2012+ A1:2012	= norma badawcza
PE/PC	= materiał
52–61 cm	= obwód głowy
440 V	= izolacja elektryczna (thermo boss)
+150°C	= bardzo wysokie temperatury (thermo boss)
-20°C	= bardzo niskie temperatury (super boss)
CE	= oznaczenie CE

Homologacja Produkt spełnia wymogi zharmonizowanej normy EN 397:2012+A1:2012 i do 20.04.2018 r. odpowiada wymogom dyrektywy 89/686/EWG z okresem przejściowym jednego roku. Najpóźniej od tego czasu produkty będą spełniać wymogi rozporządzenia 2016/425. Obowiązujące orzecznictwo można znaleźć w deklaracji zgodności, która jest dostępna pod adresem: **www.uvex-safety.com/ce**
Certyfikowano przez *

HU uvex super boss és uvex thermo boss használati útmutató

Alkalmazás: a sisak megóvja viselőjét a lezuhanó vagy lengő tárgyak okozta fejsérülésektől. A sisaknak az alkalmazásnak megfelelőnek kell lennie.
A tartozékok az alábbi honlapon találhatók:
www.uvex-safety.com/en/products/safety-helmets/
Vegye figyelembe, hogy villanyszerelő védősisakok nem tartalmazhatnak fém alkatrészeket.
Szállítás eredeti csomagolásban.
Beállítás: igazítsa hozzá a sisak belső kialakítását a fejméretéhez, a gyorszár automatikusan a helyére pattan. Nyitáshoz vagy a beállítás módosításához a hüvelyk- és mutatóujjával alulról és felülről párhuzamosan nyomja össze a gyorsszár bal oldali végén lévő szárrögzítőt. A szár jobb oldali végét ekkor el lehet csúsztatni. Az állszíj felerősítésére a fejpánt mindkét oldalán találhatók rögzítőhelyek.
Tisztítás: a műanyag részeket vízzel vagy kereskedelemben kapható mosószerrel lehet tisztítani. A sisakot a kereskedelemben kapható fertőtlenítőszerekkel lehet fertőtleníteni. A sisakot tilos nem engedélyezett oldószerekkel tisztítani.
Karbantartás: rendszeresen ellenőrizze a sisakon, hogy nincsenek-e rajta sérülések, emellett vizsgálja meg a belső szerkezet és a sisak héjszerkezete közötti kapcsolatot is. Ütés vagy ütődés után, valamint károsodások esetén a sisakot ki kell cserélni. A sisakot csak a gyártó által engedélyezett eszközökkel lehet módosítani és megváltoztatni.
Használat/tárolás: a sisakot száraz helyen (szobahőmérsékleten) és a napsugárzástól védve kell tárolni. Az első használat előtt a sisakot legfeljebb 4 évig lehet tárolni. Az első használatot követően 4 év használati időtartamot javaslunk. Ez első használat időpontját fel kell jegyezni. Ha a sisak piszkos vagy szennyezett, akkor a gyártó előírásainak megfelelően gondosan meg kell tisztítani, különösen a felületét. A szennyeződés, a szakszerűtlen tisztítás és az elöregedés a védőhatás csökkenéséhez vezethet!
Jelölés

01/0000	= gyártási hónap/év
uvex	= gyártó
EN 397:2012 +A1:2012	= vizsgálati szabvány
PE/PC	= anyag
52–61 cm	= fejszélesség
440 V	= elektromos szigetelés (thermo boss)
+150 °C	= nagyon magas hőmérsékletek (thermo boss)
-20°C	= nagyon alacsony hőmérsékletek (super boss)
CE	= CE-jelölés

Engedély: a termék megfelel az EN 397:2012+A1:2012 harmonizált szabvány előírásainak, és egy év átmeneti idővel 2018. 04. 20-ig megfelel a 89/686/EGK irányelvnek. Legkésőbb ettől az időponttól kezdődően a termékek teljesítik a 2016/425 rendelet követelményeit. Az illetékes joghatóságot a megfelelőségi nyilatkozatban találja, amelyet a következő lapon érhet el:
uvex-safety.com/ce
Tanúsította *

HR Upute za upotrebu kaciga uvex super boss i uvex thermo boss

Primjena Kaciga štiti korisnika od ozljeda glave uzrokovanih predmetima u padu i predmetima koji se njišu. Kaciga mora biti prikladna za vrstu primjene.
Oprema na:
www.uvex-safety.com/en/products/safety-helmets/
Uzmite u obzir da dijelovi opreme kaciga za električare ne smiju sadržavati metalne dijelove.
Transport u originalnom pakiranju.
Prilagodba Prilagodite unutarnju opremu veličini vaše glave. Brzi zatvarač automatski se uglavljuje. Za otvaranje/podešavanje potrebno je palcom i kažiprstom paralelno zajedno pritisnuti kopče na lijevom kraju. Sada je moguće pomaknuti desni kraj. Na objema stranama pokrivala za glavu nalaze se prihvatni elementi za pričvršćivanje vrpce za vezanje ispod brade.
Čišćenje Plastični dijelovi mogu se očistiti vodom ili uobičajenim sredstvima za pranje. Kaciga se može dezinficirati uobičajenim sredstvima za dezinfekciju. Kaciga se ne smije čistiti nedopuštenim otapalima.
Održavanje Redovito kontrolirajte ima li na kacigi oštećenja i provjerite spoj unutarnje opreme i ljuske kacige. Nakon udara ili udaraca i u slučaju oštećenja, zamijenite kacigu. Kaciga se smije modificirati i mijenjati samo sredstvima koja je odobrio proizvođač.
Upotreba/skladištenje Skladištite kacigu na suhom mjestu (sobna temperatura) na kojem nema utjecaja sunčevog zračenja. Kaciga se prije prve upotrebe može skladištiti 4 godine. Preporučujemo da kacigu upotrebljavate 4 godine od prve upotrebe. Potrebno je zabilježiti datum prve upotrebe. Ako je kaciga prljava ili onečišćena, potrebno ju je, osobito na površini, pažljivo očistiti prema preporuci proizvođača. Prljavština, neprikladno čišćenje i starenje mogu dovesti do gubitka zaštitnog učinka!
Označavanje

01/0000	= mjesec/godina proizvodnje
uvex	= proizvođač
EN397:2012 +A1:2012	= ispitna norma
PE/PC	= materijal
52–61 cm	= širina glave
440 V	= električna izolacija (thermo boss)
+150 °C	= vrlo visoke temperature (thermo boss)
-20°C	= vrlo niske temperature (super boss)
CE	= znak CE

Odobrenje Proizvod udovoljava zahtjevima usklađene norme EN397:2012+A1:2012 te će do 20.04.2018. odgovarati direktivi 89/686/EEZ s prijelaznim razdobljem od godine dana. Najkasnije od tog trenutka proizvodi će udovoljavati zahtjevima uredbe 2016/425. Važeće sudske prakse navedene su u izjavi o sukladnosti koju možete pronaći na: **www.uvex-safety.com/ce**
Certificiralo tijelo *

CZ Návod k použití přilby uvex super boss a uvex thermo boss

Použití Přilba chrání uživatele před poraněním hlavy padajícími nebo nestabilními předměty. Přilba musí být vhodná pro konkrétní účel použití.
Příslušenství najdete na adrese:
www.uvex-safety.com/en/products/safety-helmets/
Upozorňujeme, že příslušenství k elektricky izolujícím přilbám nesmí obsahovat žádné kovové díly.
Přepravujte v originálním obalu.
Přizpůsobení Vnitřní výbava upravte podle velikosti své hlavy, rychloupínací uzávěr se zajistí automaticky. Chcete-li vázání rozepnout nebo upravit délku, stiskněte k sobě dva výstupky na levém konci tak, aby se nacházely v paralelní poloze. Poté lze posouvat pravý konec. Na obou stranách náhlavního pásu se nacházejí upínky k upevnění podbradních pásků.
Čištění Plastové díly lze čistit vodou a běžnými komerčně dostupnými čisticími prostředky. Přilbu lze dezinfikovat běžnými komerčně dostupnými dezinfekčními prostředky. Přilba se nesmí čistit neschválenými rozpouštědly.
Údržba Pravidelně kontrolujte, zda přilba nevykazuje známky poškozen a zda je vnitřní výbava pevně spojený se skořepinou přilby. Pokud dojde k vystavení přilby nárazu nebo úderu, případně k jejímu poškození, přilbu vyměňte. Přilba se smí upravovat a měnit pouze pomocí prostředků schválených výrobcem.
Použití/skladování Přilbu skladujte v suchu (při pokojové teplotě) a na místě bez přístupu slunečního záření. Před prvním použitím je možné přilbu skladovat maximálně 4 roky. Doporučujeme dobu používání 4 roky od prvního použití. Datum prvního použití je třeba zaznamenat. Když je přilba špinavá nebo znečištěná, přilbu a především její povrch je nutné pečlivě vyčistit podle doporučení výrobce. Znečištění, neodborné čištění a stárnutí mohou vést ke ztrátě ochranné funkce.
Označení

01/0000	= měsíc/rok výroby
uvex	= výrobce
EN 397:2012 +A1:2012	= zkušební norma
PE/PC	= materiál
52–61 cm	= velikost obvodu hlavy
440 V	= elektrická izolace (thermo boss)
+150 °C	= velmi vysoké teploty (thermo boss)
-20°C	= velmi nízké teploty (super boss)
CE	= označení CE

Schválení Výrobek splňuje požadavky harmonizované normy EN397:2012+A1:2012 a odpovídá až do 20. 4. 2018 směrnici 89/686/EHS s přechodným obdobím jednoho roku. Nejpozději od této doby budou výrobky splňovat požadavky nařízení 2016/425. Platnou judikaturu najdete v prohlášení o shodě, které naleznete na stránce:
www.uvex-safety.com/ce
Certifikující orgán: *

IS Notkunarleiðbeiningar fyrir uvex super boss og uvex thermo boss

Notkun Hjálmurinn ver notanda fyrir höfuðáverkum af völdum hluta sem falla niður eða sveiflast til. Hjálmurinn verður að henta fyrir notkun hverju sinni.
Aukabúnaður á:
www.uvex-safety.com/en/products/safety-helmets/
Vinsamlegast athugið að aukabúnaður hjálma fyrir rafvirkja má ekki innihalda neina málmhluti.
Flutningur í upprunalegum umbúðum.
Aðlögun Laga skal innanverðan hjálminn að höfuðstærð notanda. Hraðlæsingin skorðast sjálfkrafa. Til þess að opna/stilla skal þrýsta báðum plastböndunum á vinstri endanum saman samsíða með þumli og vísifingri. Þá er hægt að færa hægri endann til. Á báðum hliðum höfuðbandsins eru festingar fyrir hökuólar.
Þrif Hreinsa má plasthluti með vatni og venjulegu hreinsiefni. Sótthreinsa má hjálminn með venjulegu sótthreinsiefni. Ekki má hreinsa hjálminn með óleyfilegum leysiefnum.
Viðhald Athugið reglulega með skemmdir á hjálminum og gangið úr skugga um að búnaður innan í hjálminum sé tengdur við ytra byrði hans. Skipta skal hjálminum út ef hann verður fyrir höggi eða öðru hnjaski. Ekki má breyta hjálminum með öðrum hætti en framleiðandi leyfir sérstaklega.
Notkun/geymsla Geyma skal hjálminn á þurrum stað (við herbergishita) þar sem sól skín ekki á hann. Geyma má hjálminn í allt að fjögur ár áður en hann er tekinn í notkun. Mælt er með því að hjálmurinn sé ekki notaður lengur en í fjögur ár frá því hann er tekinn í notkun. Skrá skal hvenær hjálmurinn er tekinn í notkun. Ef hjálmurinn er óhreinn eða hefur óhreinkast skal hreinsa hann vandlega samkvæmt ráðleggingum framleiðanda, einkum yfirborð hans. Óhreinindi, óviðeigandi þrif og öldrun geta leitt til þess að hjálmurinn veiti ekki fullnægjandi vernd!
Merking

01/0000	= mánuður/framleiðsluár
uvex	= framleiðandi
EN397:2012 +A1:2012	= prófunarstaðall
PE/PC	= efni
52–61 cm	= höfuðmál
440 V	= rafeinangrun (thermo boss)
+150 °C	= mjög hátt hitastig (thermo boss)
-20°C	= mjög lágt hitastig (super boss)
CE	= CE-merking

Viðurkenning Varan samræmist samhæfða staðlinum EN397:2012+A1:2012 og samræmist til 20.04.2018 tilskipun 89/686/EBE með eins árs aðlögunartíma. Í síðasta lagi frá og með þessum tíma munu vörurnar uppfylla kröfur reglugerðar 2016/425/ESB. Upplýsingar um gildandi löggjöf er að finna í samræmisyfirlýsingu á:
www.uvex-safety.com/ce
Með vottun *

UA Посібник із використання uvex super boss і uvex thermo boss

Застосування Каска захищає користувача від травм голови, спричинених падінням чи коливальними рухами предметів. Каска має бути придатною для використання.
Приладдя за адресою:
www.uvex-safety.com/en/products/safety-helmets/
Пам’ятайте, що приладдя для касок електрика не має містити металевих деталей.
Транспортування в оригінальному упакуванні.
Регулювання Відрегулюйте внутрішнє оснащення за розміром голови, швидкодійна застібка фіксується автоматично. Щоб відкрити/відрегулювати застібку, великим і вказівним пальцями стисніть обидві перетинки лівого кінця паралельно одна до одної. Тепер правий кінець можна пересувати. З обох боків оголів’я розташовані тримачі для закріплення підборідного ремінця.
Очищення Пластмасові частини можна очищати водою з додаванням побутового засобу для очищення. Для дезінфекції каски можна використовувати звичайні засоби для дезінфекції. Заборонено використовувати для очищення каски розчинники, які не були схвалені виробником.
Технічне обслуговування Регулярно перевіряйте каску на наявність пошкоджень і контролюйте міцність з’єднання внутрішнього оснащення та каркаса каски. Після ударів чи зіткнень, а також у разі пошкодження каска підлягає заміні. Змінювати та модифікувати каску можна лише за допомогою дозволених виробником засобів.
Використання/зберігання Каску слід зберігати при кімнатній температурі в сухому місці, захищеному від прямого сонячного проміння. Перед першим використанням каску можна зберігати протягом 4 років. Рекомендований строк користування після першого використання становить 4 роки. Дату першого використання слід занотувати. У разі забруднення каски її слід ретельно очистити, особливо поверхню, відповідно до рекомендацій виробника. Забруднення, неналежне очищення чи старіння каски можуть призвести до втрати захисних властивостей.
Маркування

01/0000	= місяць/рік виготовлення
uvex	= виробник
EN397:2012 +A1:2012	= стандарт для виконання випробувань
PE/PC	= матеріал
52–61 см	= об’єм голови
440 В	= електрична ізоляція (thermo boss)
+150°C	= дуже високі температури (thermo boss)
-20°C	= дуже низькі температури (super boss)
CE	= знак CE

Дозвіл Виріб задовольняє вимоги гармонізованого стандарту EN397:2012+A1:2012 і відповідає до 20.04.2018 року Директиві 89/686/ЄЕС із перехідним періодом один рік. Максимум після цієї дати вироби мають відповідати вимогам Постанови 2016/425. Чинні нормативні положення зазначені в сертифікаті відповідності, який можна знайти за адресою: **www.uvex-safety.com/ce**
Орган сертифікації *

RU Инструкция по эксплуатации uvex super boss и uvex thermo boss

Применение Каска призвана защитить пользователя от травм головы вследствие падения или раскачивания предметов. Каска должна соответствовать цели применения.
Принадлежности на сайте:
www.uvex-safety.com/en/products/safety-helmets/
Учтите, что принадлежности для касок электриков не должны содержать металлических деталей.
Транспортировка осуществляется в оригинальной упаковке.
Посадка Подгоните внутреннюю обивку под объем головы, и быстродействующий затвор защелкнется автоматически. Для открытия или регулировки затвора параллельно нажмите на обе перемычки на левом конце большим и указательным пальцем. Теперь можно передвинуть правый конец. С обоих концов несущей ленты находятся крепления для подбородочного ремешка.
Чистка Пластмассовые детали можно чистить с помощью воды и обычных моющих средств. Каску дезинфицируют бытовыми дезинфицирующими средствами. Запрещается очищать каску не разрешенными в данном случае растворителями.
Техническое обслуживание Регулярно проверяйте каску на наличие повреждений и контролируйте соединение внутренней обивки с каркасом. После ударов или при наличии повреждений замените каску. В конструкцию каски можно вносить изменения только с помощью разрешенных производителем средств.
Использование и хранение Храните каску в сухом и защищенном от прямых солнечных лучей месте при комнатной температуре. Каску можно хранить до первого использования не более четырех лет. Мы рекомендуем использовать каску не более четырех лет после первого надевания. Дату первого использования следует записать. Если каска загрязнена, ее необходимо тщательно очистить, особенно обращая внимание на верхнюю поверхность, в соответствии с рекомендациями производителя. Загрязнения, ненадлежащая очистка и естественный износ могут привести к потере защитных свойств!
Маркировка

01/0000	= месяц/год производства
uvex	= изготовитель
EN397:2012 +A1:2012	= стандарт на условия испытаний
PE/PC	= материал
52–61 см	= объем головы
440 В	= электрическая изоляция (thermo boss)
+150 °C	= очень высокая температура (thermo boss)
-20°C	= очень низкая температура (super boss)
CE	= знак CE

Допуск Изделие соответствует гармонизированному стандарту EN397:2012+A1:2012 и до 20.04.2018 может соответствовать определениям Регламента 89/686/ЕЭС с учетом переходного периода в течение одного года. Самое позднее с этого момента времени изделия соответствуют требованиям Положения 2016/425. Действующее законодательство указано в декларации соответствия, которую можно найти на сайте: **www.uvex-safety.com/ce**
Сертификат *

AR تعليمات استخدام خوذة super boss وthermo boss من uvex

الاستخدام توفر الخوذة الحماية لمرتديها من إصابات الرأس الناجمة عن سقوط الأجسام أو تأرجحها. يجب أن تكون الخوذة مناسبة وملائمة للغرض المقصود منها.
الملحقات يرجى الاطلاع على:
www.uvex-safety.com/en/products/safety-helmets/
يرجى العلم أن الملحقات المرتبطة بخوذات الكهربائيين يجب ألا تحتوي على أي معدن.
النقل في العبوات الأصلية
التعديلات/الضبط بالنسبة إلى الفتح/الضبط، اضغط على الشريطين الموجودين على الجانب الأيسر معًا مستخدمًا الإبهام والسبابة حتى يصبح الشريطان متوازيين. ومن ثمَّ يمكن تغيير موضع الجانب الأيمن الآن. توجد مشابك لربط أربطة الذقن على كلا جانبي عصابة الرأس.
التنظيف يمكن تنظيف المكونات البلاستيكية بالماء ومُنظف عادي. كذلك يمكن تطهير الخوذة باستخدام المطهرات التجارية. لكن يحظر تنظيف الخوذة باستخدام مذيبات غير مُصرّح بها.
الصيانة افحص الخوذة بحثًا عن أي أضرار بها بشكل منتظم واختبر الأربطة بين الأجزاء الداخلية وجسم الخوذة. استبدل الخوذة بعد تعرضها لأي صدمات أو ارتطامها بأجسام أخرى وكذلك بعد أن يلحق بها أي ضرر. لا يجوز تعديل الخوذة أو إدخال أي تغييرات عليها إلا باستخدام المنتجات المصرح بها من الشركة المُصنّعة.
الاستخدام/التخزين يجب تخزين الخوذة في بيئة جافة (درجة حرارة الغرفة) وبعيدًا عن أشعة الشمس المباشرة. يمكن الاحتفاظ بالخوذة لمدة تصل إلى ٤ سنوات قبل استخدامها لأول مرة، وبمجرد أن يتم استخدامها لأول مرة، نوصي بمدة صلاحية تصل إلى ٤ سنوات. يجب تدوين تاريخ أول استخدام للخوذة. إذا كانت الخوذة متسخة أو غير نظيفة، فيجب تنظيفها بعناية تامة، مع إيلاء اهتمام خاص بسطح الخوذة، وفقًا لتوصيات الشركة المُصنعة. يرجى العلم أن اتساخ الخوذة وتنظيفها بطريقة غير سليمة وتأثرها بمرور الزمن، يمكن أن يؤدي ذلك كله إلى فقدان التأثير الوقائي الذي توفره الخوذة.
المواصفات والعلامات

01/0000	= الشهر/سنة الإنتاج
uvex	= الشركة المُصنعة
EN397:2012+A1:2012	= معيار الاختبار
PE/PC	= المواد
52–61 سم	= عرض الرأس
440 فولت	= العزل الكهربائي (خوذة thermo boss)
+150 درجة مئوية	= درجة حرارة مرتفعة للغاية (خوذة thermo boss)
–20 درجة مئوية	= درجة حرارة منخفضة للغاية (خوذة super boss)
CE	= علامة مطابقة المعايير الأوروبية CE

إقرار يتوافق المنتج مع المعيار المنسق رقم EN397: 2012 + A1: 2012 ويتوافق مع التوجيه رقم EEC / 686/89 حتى ٢٠ أبريل ٢٠١٨ إلى جانب فترة انتقالية لمدة عام واحد. ومن هذه النقطة على أبعد تقدير، تستوفي المنتجات متطلبات لائحة الاتحاد الأوروبي رقم ٤٢٥/٢٠١٦. الاطلاع على التشريعات ذات الصلة في إقرار المطابقة عبر الرابط التالي: **www.uvex-safety.com/ce**
معتمَد من *

FA راهنمای استفاده از uvex super boss و thermo boss

کاربرد کلاه ایمنی از سر در برابر صدمات ناشی از افتادن یا ضربه اشیا حفاظت می‌کند. کلاه ایمنی باید برای کاربرد مورد نظر مناسب باشد.
لوازم جانبی به وب سایت زیر مراجعه کنید:
www.uvex-safety.com/en/products/safety-helmets/
لطفاً توجه داشته باشید که لوازم جانبی برای کلاه ایمنی برق کارها نباید حاوی هیچ گونه فلزی باشد.
جابجایی در بسته بندی اصلی
لوازم جانبی به وب سایت زیر مراجعه کنید:
www.uvex-safety.com/en/products/safety-helmets/
لطفاً توجه داشته باشید که لوازم جانبی برای کلاه ایمنی برق کارها نباید حاوی هیچ گونه فلزی باشد.
تنظیم/اندازه کردن به منظور باز کردن/تنظیم کردن، نوارهایی که در طرف چپ قرار دارند را با همدیگر بین انگشت شست و اشاره‌تان فشار دهید تا زمانیکه به موازات هم قرار بگیرند. اکنون می‌توانید طرف راست را حرکت دهید. قلاب‌هایی برای اتصال چانه‌بند در هر دو طرف نوار سر وجود دارد.
تمیز کردن اجزای پلاستیکی را می‌توانید با استفاده از آب و شوینده‌های رایج تمیز کنید. کلاه ایمنی را می‌توانید با استفاده از ضدعفونی کننده‌های موجود در بازار ضدعفونی کنید. کلاه ایمنی را هرگز نباید با حلال‌های غیرمجاز تمیز کنید.
نگهداری کلاه ایمنی را مرتب بررسی کنید تا آسیب ندیده باشد و اتصالات بین قطعات داخلی و پوسته کلاه ایمنی را تست کنید. کلاه ایمنی را بعد از هر تصادف یا ضربه همچنین آسیب دیدگی، حتماً با کلاه ایمنی سالمی تعویض کنید. کلاه ایمنی صرفاً با استفاده از محصولات مجاز تولید کننده قابل تعمیر یا تغییر می‌باشد.

استفاده/نگهداری کلاه ایمنی را در محیط خشک (در دمای اتاق) و به دور از نور مستقیم خورشید نگاه دارید. کلاه ایمنی را می‌توانید پیش از اولین استفاده تا ۴ سال نگاه دارید. از زمانی که برای اولین بار از آن استفاده کردید، عمر مفید توصیه شده آن ۴ سال می‌باشد. تاریخ اولین استفاده را یادداشت کنید. هر گاه کلاه ایمنی کثیف باشد، باید آن را با دقت تمیز کنید، و لازم است که توجه ویژه‌ای به سطح آن شود و باید این کار بر اساس توصیه‌های شرکت سازنده صورت گیرد. کثیف شدن، تمیز کردن نادرست و کهنه شدن می‌تواند موجب از دست رفتن اثر حفاظتی کلاه ایمنی شود.
برچسب زنی

01/0000	= ماه/سال تولید
uvex	= تولید کننده
EN397:2012+A1:2012	= استاندارد تست
PE/PC	= ماده
۵۲ تا ۶۱ سانتی‌متر	= پهنای سر
۴۴۰ ولت	= عایق الکتریکی (thermo boss)
+۱۵۰ درجه سانتی‌گراد	= دماهای بسیار بالا (thermo boss)
-۲۰ درجه سانتی‌گراد	= دماهای بسیار پایین (super boss)
CE	= نشانه CE

مجوز این محصول مطابق با استانداردهای توافق شده EN397:2012+A1:2012 و دستور EEC/686/89 تا ۲۰آوریل ۲۰۱۸ با دوره گذار یک ساله می‌باشد. از این زمان به بعد، این محصولات مطابق با ملزومات مقررات اتحادیه اروپا 425/2016 می‌باشند. مقررات مربوطه را می‌توانید در اعلامیه انطباق در آدرس زیر بیابید:
www.uvex-safety.com/ce
صادر کننده مجوز *

ID Petunjuk penggunaan uvex super boss dan uvex thermo boss

Penggunaan Helm melindungi pengguna dari cedera kepala akibat benda yang terjatuh atau berayun. Helm harus sesuai untuk penggunaan yang dimaksudkan.

Aksesori lihat:
www.uvex-safety.com/en/products/safety-helmets/
Perlu diketahui bahwa aksesori untuk helm teknisi listrik tidak boleh mengandung logam.

Pemindahan dalam kemasan asli.

Penyesuaian Sesuaikan bagian dalam helm dengan ukuran kepala Anda, pengait akan terkunci secara otomatis. Untuk membuka/menyesuaikan, tekan bilah di sisi kiri secara bersamaan antara ibu jari dan jari telunjuk hingga posisinya paralel. Sisi kanan kini dapat digerakkan. Pengait tersedia untuk memasang tali dagu pada kedua sisi ikat kepala.

Pembersihan Komponen plastik dapat dibersihkan dengan air dan deterjen biasa. Helm dapat dibersihkan dengan disinfektan biasa. Helm tidak boleh dibersihkan dengan larutan yang tidak disetujui.

Pemeliharaan Periksa helm secara berkala dari kerusakan dan uji sambungan antara bagian dalam dan kerangka helm. Segera ganti jika helm mengalami benturan, pukulan, atau kerusakan. Helm hanya boleh dimodifikasi dan disesuaikan dengan produk yang disetujui oleh produsen.

Penggunaan/Penyimpanan Simpan helm di tempat kering (pada suhu ruangan) dan jauh dari sinar matahari langsung. Helm dapat disimpan selama maksimal 4 tahun sebelum penggunaan pertama. Setelah digunakan untuk pertama kalinya, masa pakai yang kami sarankan adalah 4 tahun. Tanggal penggunaan pertama harus dicatat. Jika helm kotor atau terkontaminasi, bersihkan dengan hati-hati, khususnya bagian permukaan sesuai saran produsen. Kotoran, pembersihan yang tidak tepat, dan penggunaan dalam waktu lama dapat mengakibatkan hilangnya efek perlindungan!

Pelabelan

01/0000	= bulan/tahun produksi
uvex	= produsen
EN397:2012 +A1:2012	= standar pengujian
PE/PC	= bahan
52-61 cm	= lebar kepala
440 V	= isolasi listrik (thermo boss)
+150°C	= suhu sangat tinggi (thermo boss)
-20°C	= suhu sangat rendah (super boss)
CE	= Tanda CE

Otorisasi Produk ini mematuhi standar harmonisasi EN397:2012+A1:2012 dan mematuhi Petunjuk 89/686/EEC hingga 20 April 2018 dengan periode transisi selama satu tahun. Sejak tanggal tersebut, produk akan mematuhi persyaratan Peraturan 2016/425. Undang-undang yang berlaku dapat ditemukan pada Pernyataan Kesesuaian yang tersedia di: **www.uvex-safety.com/ce**

Disertifikasi oleh *

CN uvex super boss 和 uvex thermo boss 使用说明书

应用 该头盔可以保护佩戴者免受跌落或摆动物体造成的头部伤害。必须使用适合的头盔。

附件参见：
www.uvex-safety.com/en/products/safety-helmets/
请注意，电工头盔的配件不得含有金属零件。

运输使用原装包装。

匹配 将内部装备与您的头的大小进行匹配，快速锁合装置自动锁合。若要打开/调整，用拇指和食指平行挤压左端末端的两个腹板。此时便可推动右端。头带的两侧有用于连接下巴带的固定件。

清洁 塑料部件可以用水和商业通用洗涤剂清洗。头盔可用商业通用消毒剂消毒。不得使用未经批准的溶剂清洁头盔。

维护 定期检查头盔是否有损坏，并检查内部装备和头盔壳体的连接。在受到撞击或打击以及发生损坏时，请更换头盔。只能用制造商批准的方式对头盔进行改动和改装。

使用/存储 将头盔保存在干燥（室温）并且无阳光直射的地方。在第一次使用之前头盔最多可存放 4 年。从第一次使用起，我们建议使用 4 年。应注意记录下首次使用的日期。如果头盔脏污或被污染，必须根据制造商的建议仔细清洁，特别是表面。污垢、不正确的清洁和老化会导致失去保护效果！

标志

01/0000	= 月 / 生产年份
uvex	= 制造商
EN397:2012+A1:2012	= 检测标准
PE/PC	= 材料
52–61 cm	= 头宽
440 V	= 电绝缘 (thermo boss)
+150°C	= 非常高的温度 (thermo boss)
-20°C	= 非常低的温度 (super boss)
CE（欧洲合格认证）	= CE 标志

许可该产品符合 EN397:2012+A1:2012 统一标准的要求，并在 2018 年 04 月 20 日之前符合指令 89/686 / EEC，过渡期为一年。从那时起，产品将符合 2016/425 法规的要求。在符合性声明中您可以找到有效的司法判例，该符合性声明请查阅以下网址：**www.uvex-safety.com/ce**

经 *认证

VN Hướng dẫn sử dụng uvex super boss và uvex thermo boss

Ứng dụng Mũ bảo hiểm bảo vệ người đeo khỏi chấn thương đầu do các vật rơi xuống hoặc lơ lửng. Mũ bảo hiểm phải thích hợp với ứng dụng.
Phụ kiện xem tại:
www.uvex-safety.com/en/products/safety-helmets/
Vui lòng lưu ý rằng các phụ kiện của mũ bảo hiểm cho thợ điện không được chứa các bộ phận bằng kim loại.
Vận chuyển trong bao bì nguyên gốc.
Điều chỉnh Hãy điều chỉnh phần lót bên trong theo kích thước đầu của bạn, khóa nhả nhanh sẽ tự động khớp vào. Để mở/điều chỉnh bằng ngón cái và ngón trỏ của bạn, hãy nhấn cả hai quai điều chỉnh của nấc bên trái cùng một lúc.
Giờ có thể di chuyển đầu cuối bên phải. Trên cả hai mặt của băng đeo đầu có phần cố định quai đeo cằm.
Vệ sinh Các bộ phận bằng nhựa có thể được vệ sinh bằng nước và các chất tẩy rửa có bán trên thị trường. Có thể khử trùng mũ bảo hiểm bằng các chất khử trùng thương mại. Không được vệ sinh mũ bảo hiểm bằng các dung môi không hợp lệ.
Bảo dưỡng Hãy thường xuyên kiểm tra mũ bảo hiểm để nhận biết các hư hỏng và kiểm tra liên kết của phần lót bên trong và vỏ mũ. Hãy thay mũ bảo hiểm sau khi có va chạm mạnh cũng như khi có hư hỏng. Chỉ được phép chỉnh sửa và thay đổi mũ bảo hiểm bằng các phương tiện do nhà sản xuất cung cấp.
Sử dụng/bảo quản Bảo quản mũ bảo hiểm ở nơi khô ráo (nhiệt độ phòng) không có ánh nắng mặt trời. Có thể cất trữ mũ bảo hiểm đến 4 năm trước khi sử dụng lần đầu tiên. Từ lần sử dụng đầu tiên, chúng tôi khuyến nghị thời hạn sử dụng là 4 năm. Nên ghi lại ngày đầu tiên sử dụng. Mũ bảo hiểm bẩn hoặc bị nhiễm bẩn cần được lau chùi cẩn thận, đặc biệt là bề mặt, theo khuyến nghị của nhà sản xuất. Các vết bẩn, vệ sinh không đúng cách và oxi hóa có thể dẫn đến mất hiệu quả bảo vệ!
Nhãn hiệu

01/0000	= tháng/năm sản xuất
uvex	= nhà sản xuất
EN397:2012 +A1:2012	= tiêu chuẩn kiểm tra
PE/PC	= nguyên liệu
52–61 cm	= kích cỡ đầu
440 V	= cách điện (thermo boss)
+150°C	= nhiệt độ rất cao (thermo boss)
-20°C	= nhiệt độ rất thấp (super boss)
CE	= nhãn hiệu CE

Giấy phép Sản phẩm đáp ứng tiêu chuẩn hài hòa EN397:2012+A1:2012 và tuân thủ Chỉ thị 89/686/EEC cho đến ngày 20.04.2018 với thời hạn chuyển tiếp là một năm. Chậm nhất là từ thời điểm này, các sản phẩm phải đáp ứng các yêu cầu của quy định 2016/425. Bạn có thể tham khảo luật có hiệu lực trên tuyên bố về tính tuân thủ tại liên kết: **www.uvex-safety.com/ce**
Chứng nhận bởi *

MY Arahan penggunaan uvex super boss dan uvex thermo boss

Penggunaan Topi keledar melindungi pemakai daripada kecederaan di kepala disebabkan oleh objek yang jatuh atau berayun. Topi keledar haruslah sesuai dengan tujuan penggunaannya.
Aksesori bawah:
www.uvex-safety.com/de/produkte/schutzhelme/
Sila ambil perhatian, bahawa aksesori untuk topi keledar juruelektrik tidak boleh mengandungi bahagian logam.
Pengangkutan dalam bungkusan asli.
Pelarasan sesuaikan bahagian dalam topi keledar dengan saiz kepala anda, kancing segera akan mengunci secara automatik. Untuk membuka/melaras, picit kedua-dua belah butang pelepas pada hujung sebelah kiri dengan ibu jari dan jari telunjuk. Sekarang hujung sebelah kanan boleh digerakkan. Pada kedua-dua belah sisi jalur kepala, terdapat ruang untuk memasang tali pemaut dagu.
Pembersihan Bahagian plastik boleh dibersihkan dengan air dan bahan pencuci yang lazim digunakan. Topi keledar boleh disinfeksi menggunakan disinfektan yang lazim digunakan. Topi keledar tidak boleh dibersihkan menggunakan pelarut yang tidak dibenarkan.
Penjagaan Awasi topi keledar anda selalu untuk sebarang kerosakan dan periksa sambungan antara bahagian dalam dan kulit topi keledar. Selepas hentakan atau hentaman dan juga kerosakan, topi keledar hendaklah ditukar. Topi keledar hanya boleh diubah suai dengan bahan-bahan yang benarkan oleh pengilang.
Penggunaan/Penyimpanan Topi keledar haruslah disimpan dalam keadaan kering (suhu bilik) dan tanpa sinaran matahari. Topi keledar boleh di simpan sehingga 4 tahun sebelum penggunaan pertama. Kami mengesyorkan tempoh penggunaan selama 4 tahun dari tarikh penggunaan pertama. Tarikh penggunaan pertama haruslah dicatatkan. Jika topi keledar kotor atau tidak dibersihkan, ia hendaklah dibersihkan secara berhati-hati, terutama pada permukaannya, mengikut syor pengilang. Kotoran, pembersihan secara tidak betul dan penuaan boleh menyebabkan hilang kesan perlindungannya!
Penandaan

01/0000	= bulan/tahun pengeluaran
uvex	= pengilang
EN397:2012 +A1:2012	= piawai ujian
PE/PC	= bahan
52–61 cm	= lebar kepala
440 V	= penebatan elektrik (thermo boss)
+150°C	= suhu sangat tinggi (thermo boss)
-20°C	= suhu sangat rendah (super boss)
CE	= Label CE

Kelulusan Produk ini memenuhi piawai terharmoni EN397:2012+A1:2012 mengikut garis panduan 89/686/EWG sehingga tarikh 20.04.2018, dengan tempoh peralihan selama satu tahun. Bermula selewat-lewatnya sekarang, produk ini memenuhi keperluan peraturan 2016/425. Perundangan yang sah untuknya boleh anda jumpai pada pengisytiharan pengakuran, ini boleh dijumpai bawah: **www.uvex-safety.com/ce**
Diperakui oleh *